# Manual de usuario

CMP-200

Versión: 1.0

Fecha: noviembre de 2019

# Contenido

1 Introducción del producto ..... ..... 1

2 Apariencia y dimensiones ..... ..... 1

3 Parámetros ..... ..... ..... 2

4 Funciones ..... ..... ..... 3

5 Estructura de transmisión de movimiento ..... ..... 4

6 Instalación del cableado del tablero de control ..... ..... 5

7 Instrucciones de puesta en servicio ..... ..... 8

8 Instrucciones ..... ..... ..... 10

9 Solución de problemas ..... ..... ... 11

# 1 Introducción de producto

La puerta de barrera automática de la serie CMP-200 es un nuevo producto de puerta de barrera combinado con la aplicación práctica de los productos de puerta de barrera automática en la industria. Su diseño de apariencia y estructura sigue las necesidades del mercado y la industria, y la indicación del semáforo tiene la experiencia humanizada. Como producto económico de puerta de barrera automática, los usuarios pueden adaptar la pluma recta telescópica de acuerdo con las necesidades reales para satisfacer diferentes escenarios de aplicación.

# 2 Apariencia y dimensiones

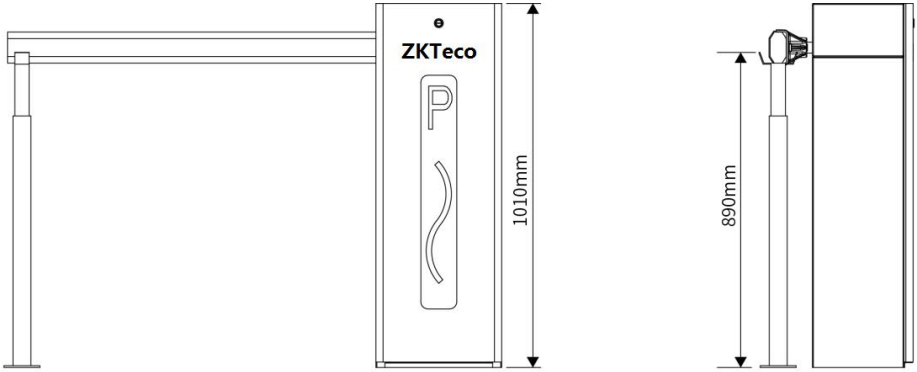


# 3 parámetros

| | |
|---|---|
| Adaptabilidad de potencia | Voltaje de entrada AC 220V / 110V ± 20%, 50 / 60Hz |
| Potencia nominal | 100W |
| máximo poder | 120W |
| Control remoto distancia | Campo abierto≤30m |
| Control remoto frecuencia | 433MHZ, código de aprendizaje |
| Material chasis | Placa de acero de gadolinio frío |
| Boommaterial | Aluminio |
| Trabajando temperatura | - 25 ℃ ~ + 75 ℃ |

| | |
|---|---|
| Humedad de trabajo | <90% RH (sin condensación) |
| Grado de protección | IP54 |
| Tamaño de la carcasa (W * D * H) | 1010 * 350 * 280 (milímetro) |
| Tamaño del paquete (Ancho * profundo * alto) | 1100 * 375 * 430 (milímetro) |
| Peso neto del chasis | 45 kg |
| Chasis bruto peso | 47 kg |
| Tipo de pluma | Pluma recta telescópica, longitud de la pluma≤4.5m, color rojo y blanco, la velocidad de subida / bajada es de 3 s |
| | Pluma recta telescópica, longitud de la pluma: 4,5 m ~ 6 m, color rojo y blanco, la velocidad de subida / bajada es de 6 s |

# 4 funciones

1. El ángulo de apertura y cierre es de 90 ° ± 2 °.
2. Interfaces de subida, bajada y parada con entrada de interruptor estándar.
3. Función anti-rotura: con detector de bucle, detector de infrarrojos y funciones de onda de presión, evita que el coche se rompa.
4. Protección de tiempo de espera del controlador: cuando el funcionamiento de la pluma es anormal y

excede el tiempo de subida y bajada, la pluma dejará de funcionar automáticamente. La puerta de la barrera se

5. puede controlar mediante un control remoto inalámbrico y un botón de control cableado para satisfacer las necesidades de diferentes aplicaciones de campo.

6. Soporta semáforos con voltaje AC y voltaje DC de 5V o 12V.

# 5 Estructura de transmisión de movimiento

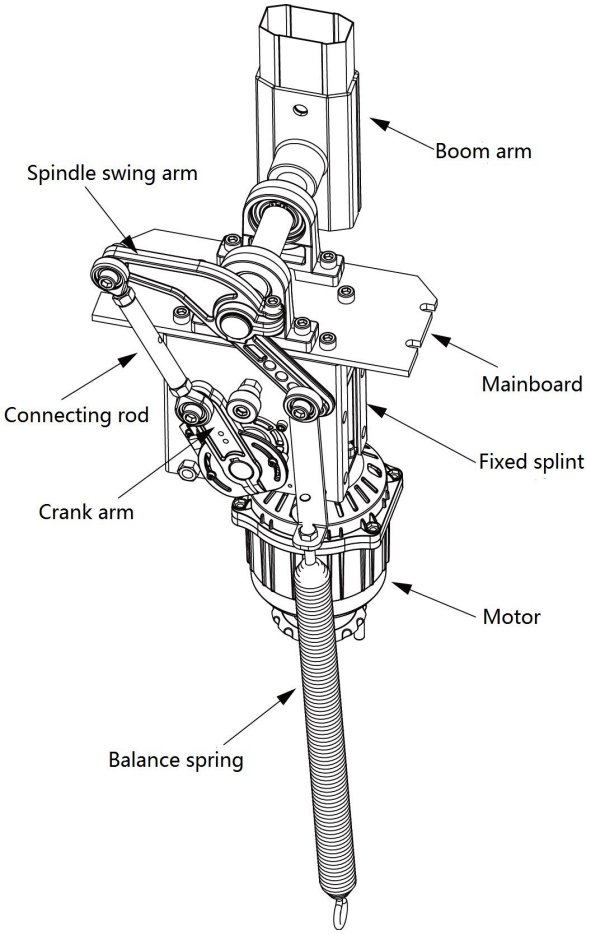

# 6 Instalación del cableado del tablero de control

1. Retire la cubierta del cableado del controlador principal de la puerta de barrera. Como se muestra abajo:

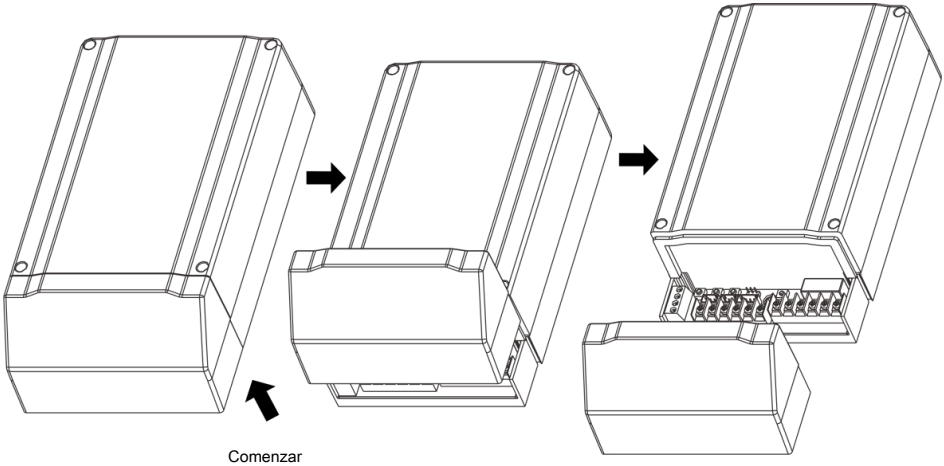


2. El tamaño de instalación de la placa de control en el chasis de la puerta de barrera es el siguiente

(unidad: mm).

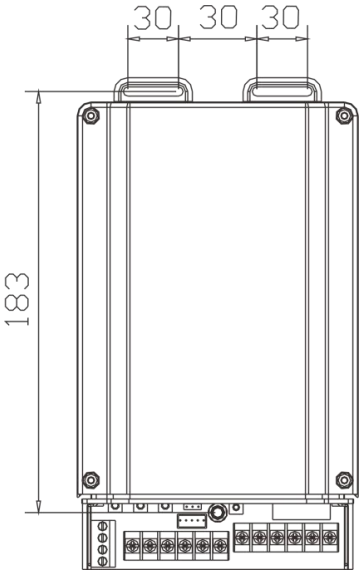

3. Consulte el diagrama de cableado del controlador de puerta de barrera y conecte las líneas una por una firmemente.

(Nota: la energía debe estar desconectada antes de la instalación o el mantenimiento).

4. Después de verificar y confirmar un cableado confiable, vuelva a instalar la cubierta del cableado. Instale el

5. control remoto de escritorio. Coloque el control remoto de escritorio en el escritorio de la sala de guardia o

conéctelo a la pared y enchúfelo. El diagrama de cableado del controlador es el siguiente:

6.

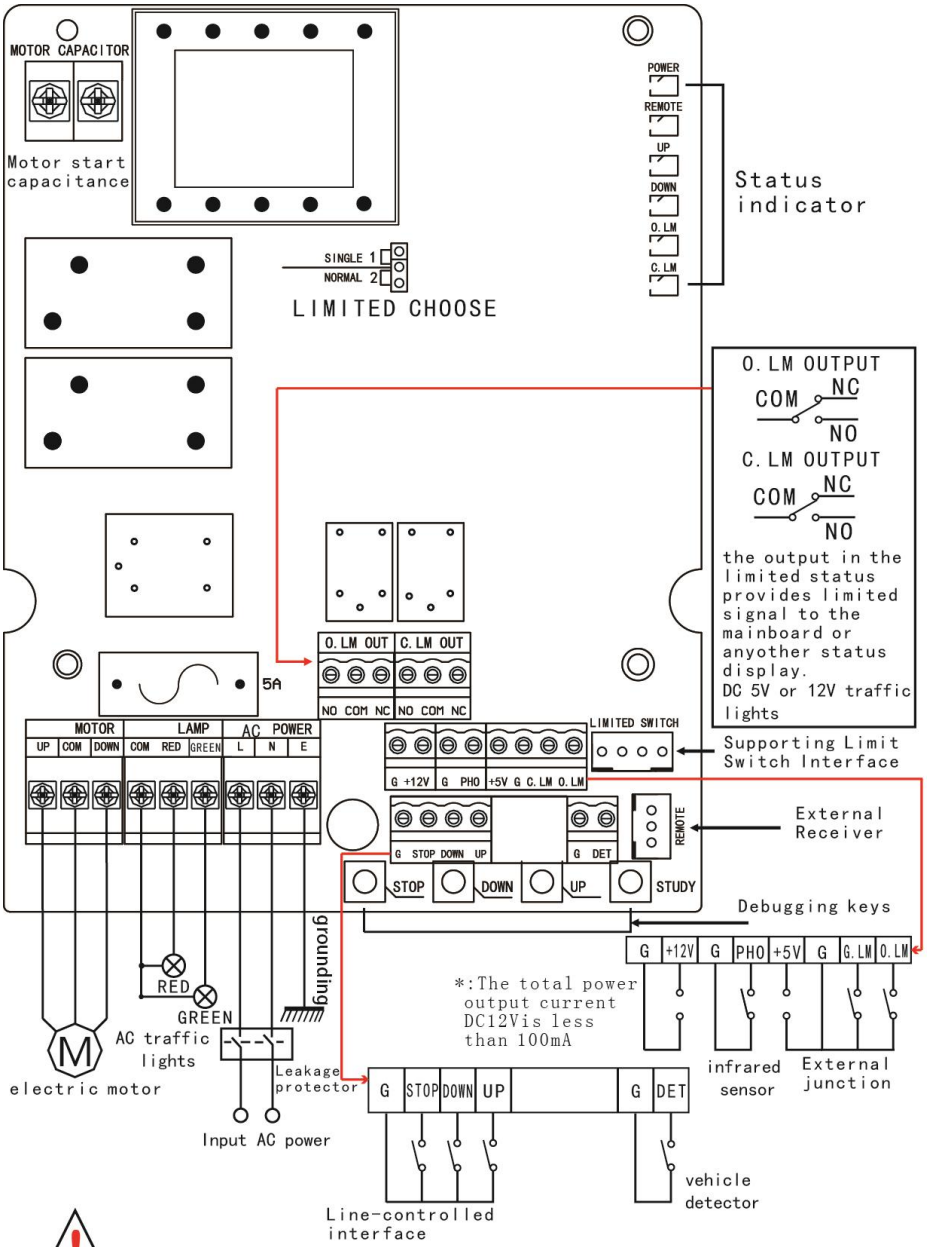


Cut off power before installation or repairation.
Notice the difference between 110V and 220V voltage input.

# 7 Instrucciones de puesta en servicio

1. Verifique todas las conexiones y asegúrese de que sean correctas antes de conectar la alimentación.

2. Presione el botón "Arriba" del control remoto del escritorio o " ”En el mando del mando a distancia , el brazo sube y se detiene automáticamente después del límite de subida. Si la dirección de funcionamiento es opuesta, ajuste el cableado de subida y bajada del motor. Presione el botón "Abajo" del control remoto del escritorio o "" en el

3. mango del control remoto , el brazo caerá y se detendrá automáticamente después del límite de caída. En el proceso de caída, presione el botón "Arriba" del control remoto del escritorio o " ”En el mando del mando a distancia para subir el boom.

4. En el proceso de subida y bajada, presione el botón "Detener" del control remoto del escritorio o " ”En el mando del mando a distancia suspender la operación del boom. **Advertencia: para evitar accidentes, no se permite que nadie se pare debajo del brazo durante la depuración.**

5. En el proceso de caída de la pluma, conecte brevemente el detector de infrarrojos y la interfaz pública, la pluma descendente se transfiere a la subida inmediatamente, que se detendrá automáticamente después del límite ascendente.

6. En el proceso de caída de la pluma, conecte brevemente el detector de bucle y la interfaz pública, la pluma descendente se transfiere a la subida inmediatamente, que caerá automáticamente después del límite ascendente y se detendrá automáticamente después del límite descendente.

En el proceso de elevación de la pluma, conecte en corto el detector de bucle y la interfaz pública, la pluma caerá automáticamente después del límite ascendente y se detendrá automáticamente después del límite descendente. En otros estados (excepto el límite descendente), conecte en corto el detector de bucle y la interfaz pública, el brazo caerá automáticamente al límite.

7. Ajuste del interruptor de límite de pasillo de la puerta de barrera:

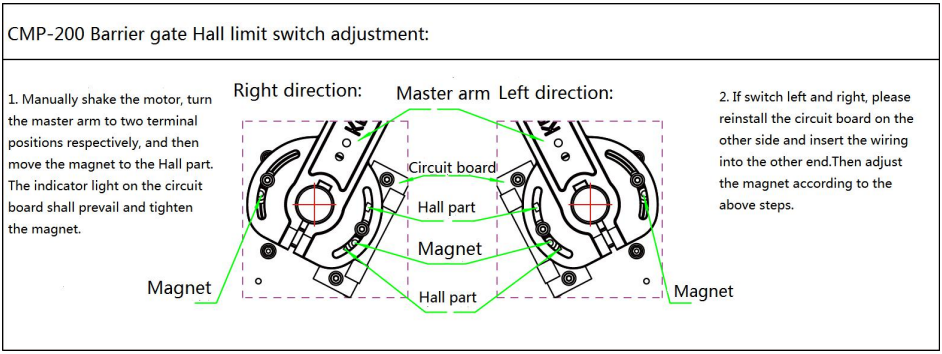


8. Método de intercambio de movimiento a izquierda y derecha:

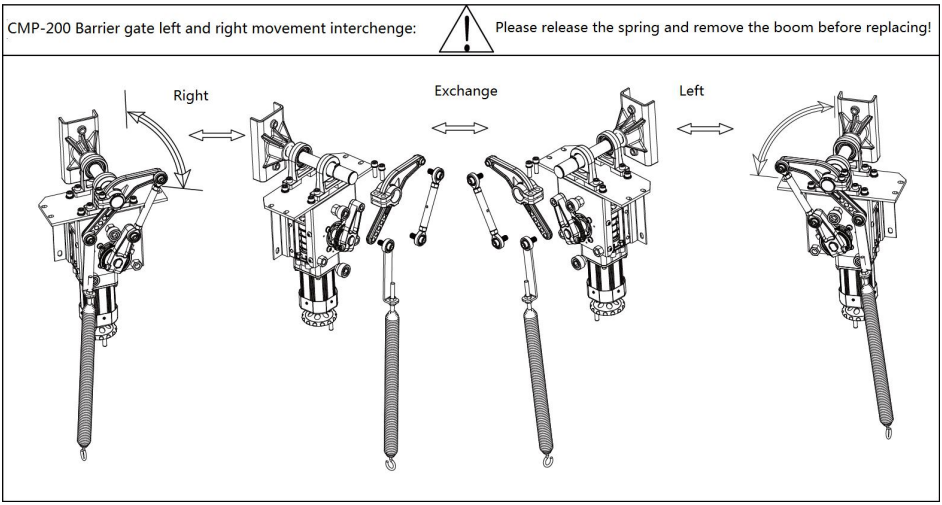

9. Coincidencia de tipo de longitud de brazo y resorte de compuerta de barrera:

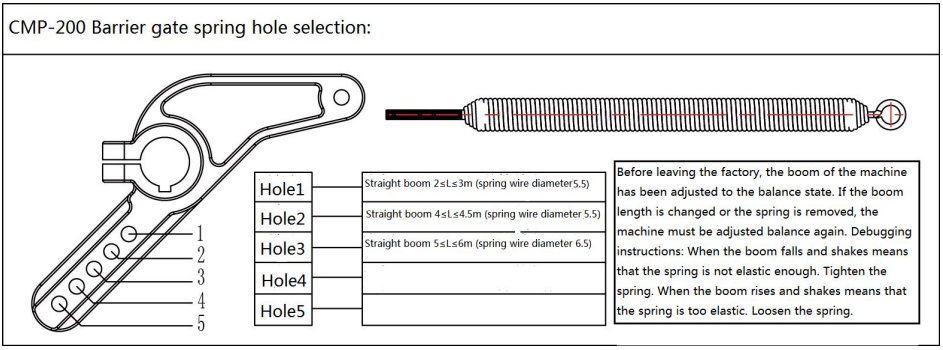


# 8 Instrucciones

**1. Botón arriba**

En el estado de parada, presione el botón "Arriba" del control remoto de escritorio o "" en la manija del control remoto para elevar el brazo. En el proceso de caída de la pluma, presione el botón "Arriba" del control remoto de escritorio o "" en la manija del control remoto para elevar inmediatamente la pluma.

**2. Botón abajo**

En el estado de parada, presione el botón "Abajo" del control remoto del escritorio o "" en el mando del mando a distancia, y el boom caerá. En el proceso de auge en aumento , presionando el botón "Abajo" del control remoto del escritorio o "" en el mando del mando a distancia no es válido.

**3. Botón Detener**

En el estado de funcionamiento de la pluma ascendente y descendente, presione el botón "Parar" del

control remoto de escritorio o "" en la manija del control remoto para detener el brazo.

**4. Estudiar / eliminar el código de control remoto**

**Código de estudio:** En el estado de parada, presione el botón "Estudio" en el controlador principal hasta que el indicador REMOTO esté encendido, luego suéltelo, presione cualquier botón en el control remoto, el indicador REMOTO se apagará y se completará el estudio del código.

**Eliminar código:** En el estado de parada, presione el botón "Estudio" en el controlador principal hasta que el indicador REMOTO esté encendido, continúe presionando y mantenga presionado el botón "Estudio" hasta que el indicador REMOTO se apague y se complete la eliminación del código. (Nota: se eliminan todos los códigos).

# 9 Solución de problemas

| No. | Nubes | Causa de la avería | Solución |
|---|---|---|---|
| 1 | El indicador de ENCENDIDO no está encendido, el botón no responde. | 1. La fuente de alimentación no está conectada.<br>2. El fusible estalló. | 1. Conecte el poder.<br>2. Reemplace el fusible. |
| 2 | El indicador de ENCENDIDO está encendido, no responde el control remoto. | 1. Mando a distancia el código es incorrecto.<br>2. Mala recepción módulo. | 1. Recodificar.<br>2. Reemplazar módulo receptor.<br>3. Cambiar otro |

| | | | |
|---|---|---|---|
| | | 3. Misma frecuencia existe interferencia. | frecuencia. |
| 3 | El indicador POWER está encendido, El indicador de brazo ARRIBA y ABAJO abierto motor no está corriendo. | 1. El cable del motor es o conectado es normal, el incorrectamente. 2. El motor está atascado. | 1. Conecte el alambre del motor. 2. Liberación manual motor. |
| 4 | Incapaz de subir o bajar boom para limitar. | 1. La línea de límite está mal conectada. 2. Interruptor de límite roto. | 1. Vuelva a conectar el subiendo y bajando línea de límite. 2. Reemplazar límite cambiar. |
| 5 | La manija del control remoto no responde. | 1. La batería del mango está baja. 2. Mango roto. | 1. Reemplace la batería. 2. Reemplace el encargarse de. |

www.zktecocolombia.com
E-mail: info.colombia@zkteco.com

ZKTeco puede, en cualquier momento y sin previo aviso, realizar cambios o mejoras en los productos y servicios o detener su producción o comercialización. El logo ZKTeco y la marca son propiedad de ZKTeco CO., LTD.

Derechos de Autor © 2022 ZKTeco CO., LTD. Todos los derechos reservados.